記号	年月日	改訂事項	担当
1			
2			
3			
4			
5			
6			
7			

表2：コード表

コードNo.	材質・表面仕上
1500202	SUS304・ﾌﾞﾗｯｸ
1500203	SUS304・ﾀﾞｰｸﾌﾞﾗｳﾝ

カタログNo.・製品名		梱包入数	コードNo.
ピース雪止 M型 後付		30	表2参照
図面番号	図面名称	スケール	第三角法
1500202	製品図	1 / 2	

スワロー工業株式会社

作成年月日	18/02/14		
承認	確認	検図	設計

材質	表面仕上
・SUS304 t2.0	・ｱｸﾘﾙ系樹脂焼付塗装（表2参照）

表1：普通公差（長さ寸法に対する許容差）JIS B 0405-c　　単位：mm

寸法区分	0.5以上3以下	3を超え6以下	6を超え30以下	30を超え120以下	120を超え400以下	400を超え1000以下	1000を超え2000以下
許容差	±0.2	±0.3	±0.5	±0.8	±1.2	±2	±3

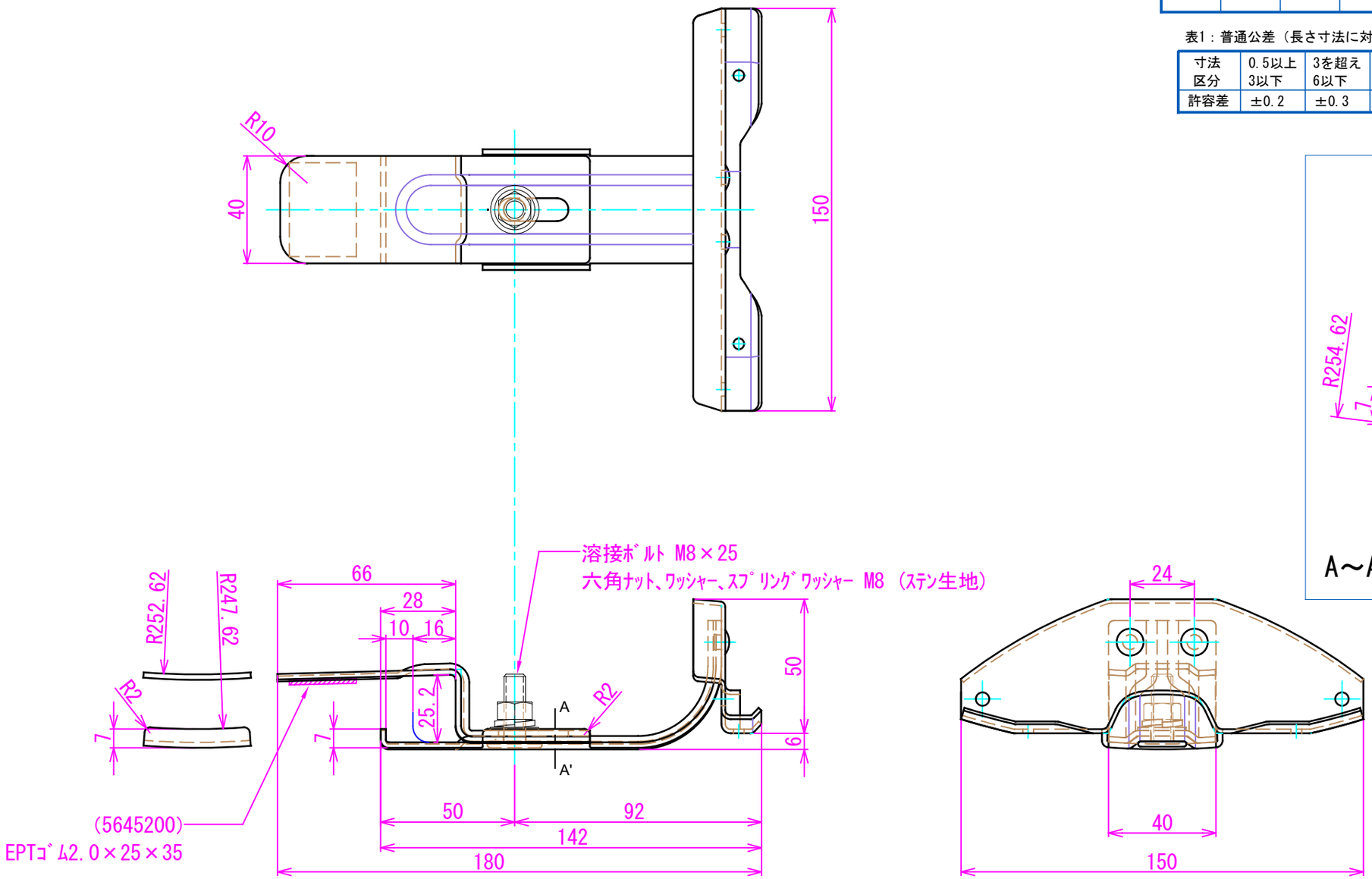

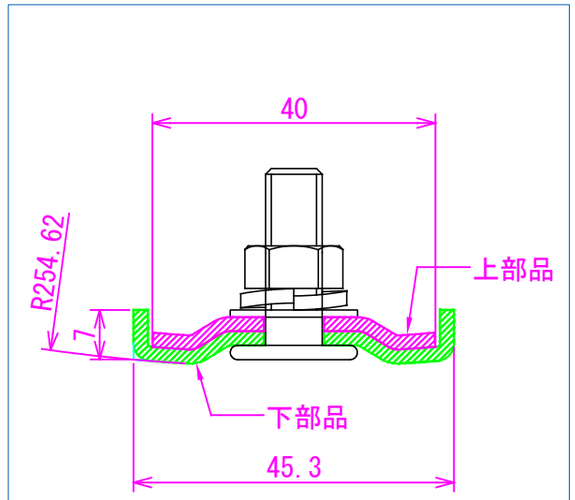

A～A' 断面図【S=1/1】