取り扱い説明書

S-130 和型 焼瓦用雪止　施工方法

1 雪止金具設置

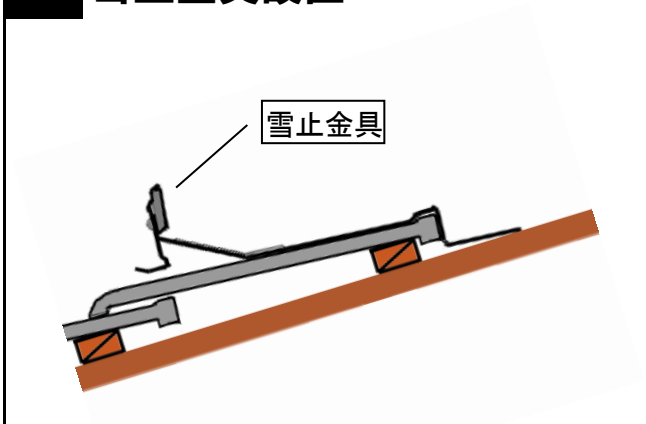

瓦の上に雪止金具を設置します。

2 雪止金具釘打ち

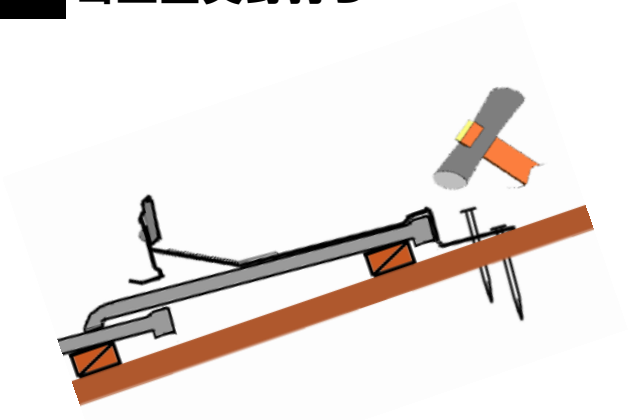

雪止金具を釘で固定します。

3 上屋根材準備

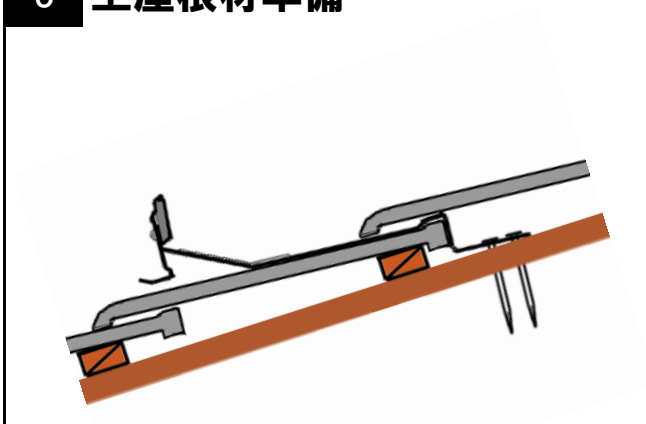

瓦を葺いて固定します。

4 完成

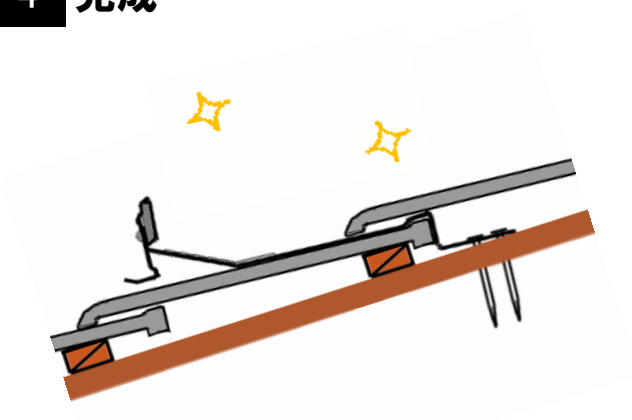

完成です。

スワロー工業株式会社
SWALLOW